TRỤC THẲNG CÓ 1 ĐẦU REN TRONG, 1 ĐẦU REN NGOÀI VÀ RÃNH SIẾT CỜ LÊ

STRAIGHT SHAFT - ONE END FEMALE THREAD – ONE END MALE THREAD – WRENCH FLATS

Mã đặt hàng/Order

Mã Loại *Type code*	- D	- H	- B	- M	- N	- K	-
							A
							B
							C

EX: SXWP - D25 - H300 - B30 - M8 - N8 - K40 - A

Thông số kích thước có thể tùy chỉnh
Dimensions can be customized

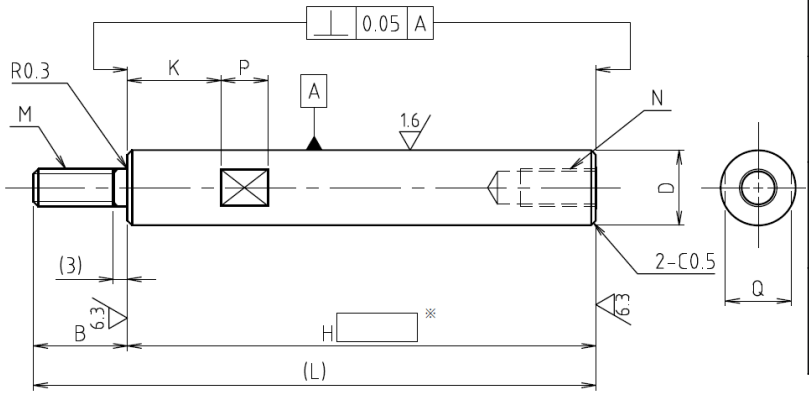

Loại *Type*	Vật liệu *Materials*	Độ cứng *Hardness*	Xử lí bề mặt *Surface Treatment*
SXWP	T.Đương SUJ2 *SUJ2 Equiv.*	55-62 HRC	Mạ Crom cứng HCr *Hard Chrome Plating*
CSXWP	S45C		
SSXWP	SUS304		

Loại *Type*	Đường kính *Diameter* — Dung sai *Tolerance* / D	g6 SUJ2	g6 S45C	h7 SUS304	H (Gia số 1mm) *(1mm Increment)*	B	M,N	K	Q	P
SXWP CSXWP SSXWP	10	○	○	○	25-800	M+3 ≤ B ≤ M×5	3 – 6	K ≤ (H-P)	8	10
	12	○	○	○	25-1000		4 – 8		10	12
	13		○						11	
	15			○			4 – 10		13	
	16	○	○						14	
	20	○	○	○	25-1500		4 – 12		17	
	25	○	○	○			4 – 16		22	
	30	○	○				4 – 20		27	20

Các kích thước không đề cập dung sai vui lòng tra dung sai tiêu chuẩn ở bảng 2 trang 1.

The dimensions not mentioned the tolerances please refer to the standard tolerance in table 2 page 1.

GIAO HÀNG NHANH CHÓNG
DELIVERY AS SOON AS POSSIBLE

DUNG SAI TÙY CHỈNH
REQUIRED TOLERANCE

Kích thước tùy chỉnh H *Customized length H*	Dung sai yêu cầu	Dung sai *Tolerance*	Áp dụng cho H *Apply to H*
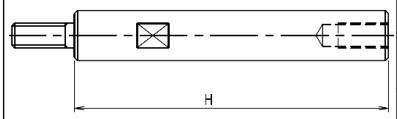	A	±0.03	H ≤ 600
	B	±0.05	H ≤ 800
	C	±0.1	H ≤ 1000

※ *Có thể yêu cầu dung sai cho kích thước này. (You may specify the tolerance based on this dimension)*